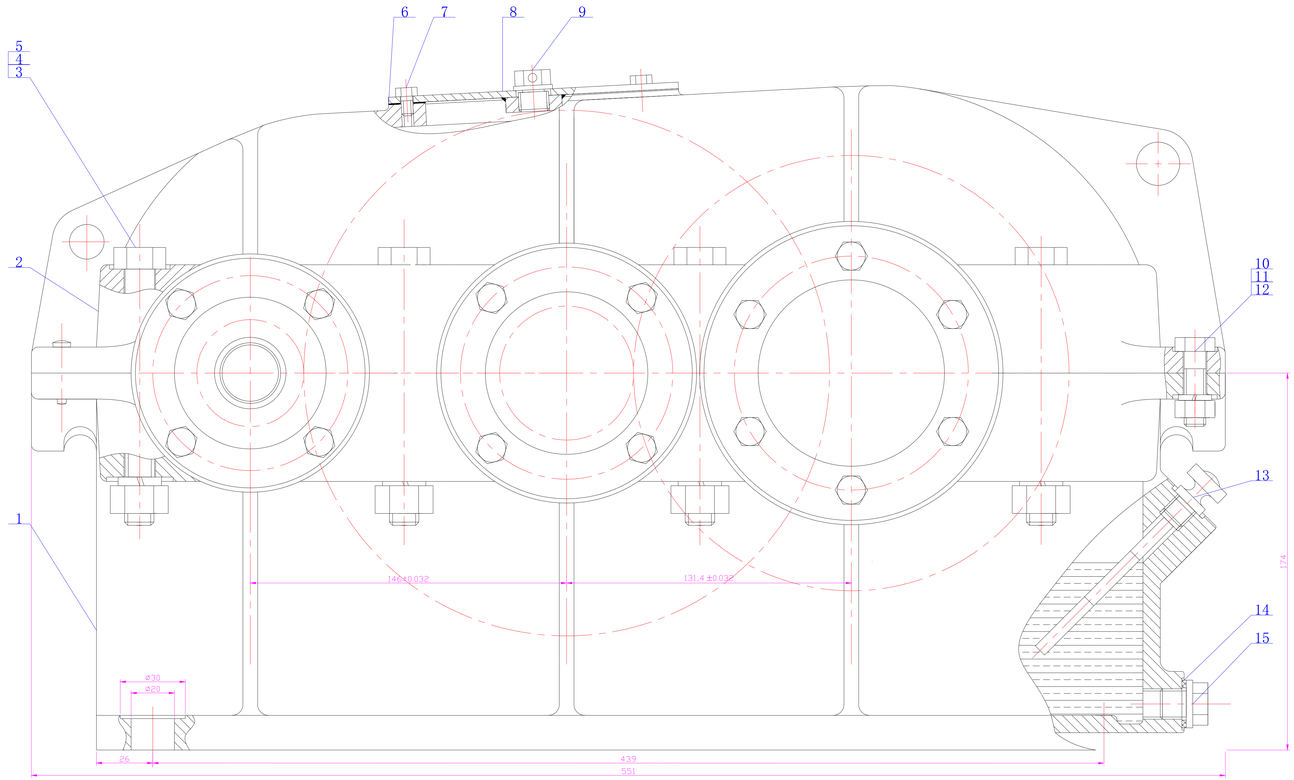


拆去视孔盖后

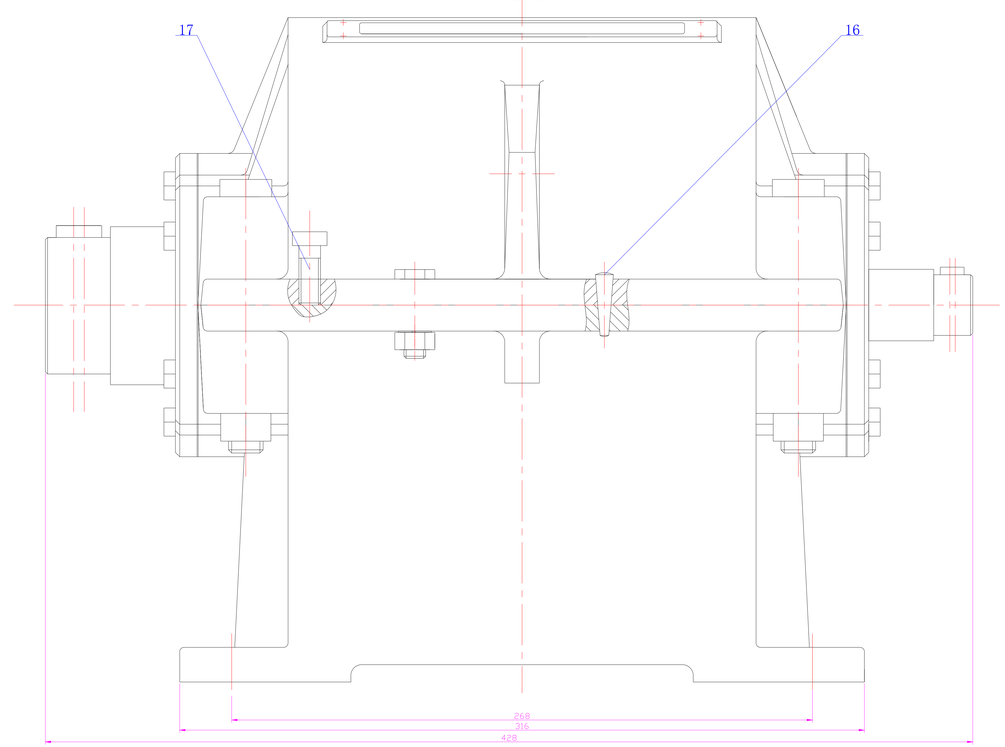


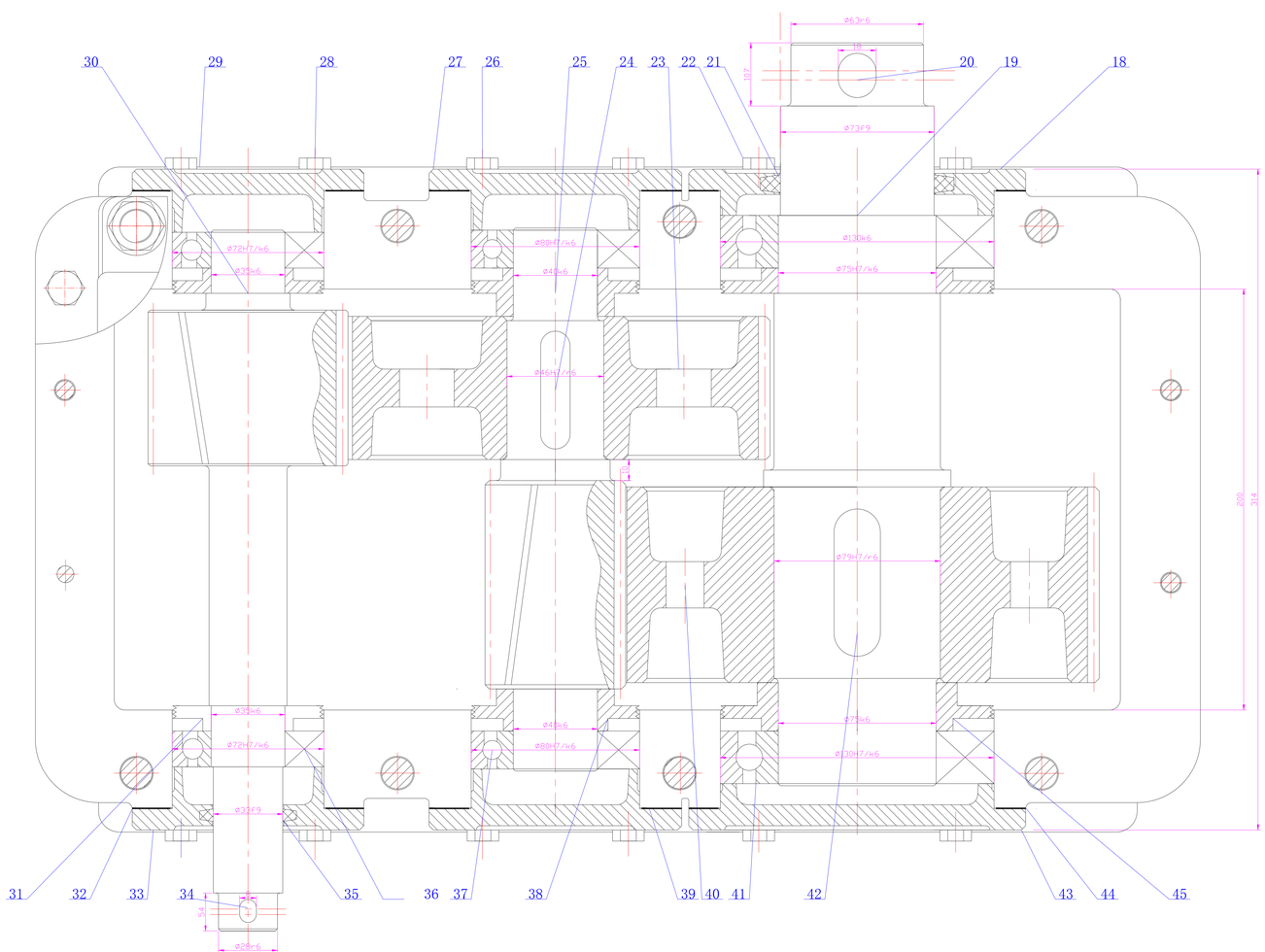


| (KW) 输入功率 | (r/min) 输入转速 | 效率 | 传动比 | 传动特性 | | | | | | |
|---|---|---|---|---|---|---|---|---|---|---|
| | | | | 第一级 | | | 第二级 | | | |
| | | | | m1 | z2/z1 | β1 | m2 | z2/z1 | β2 |
| 2.366 | 960 | 0.89 | 16 | 2 | 118/24 | 13° 26'24'' | 2.5 | 78/24 | 13° 16'12'' |

技术要求：

1.装配前，所有零件要用煤油或汽油清洗，机体内不许有任何杂物存在，机体内壁应图上防侵蚀的涂料；
2.滚动轴承的轴向调整间隙均为0.05-0.1mm；
3.所有接合面及密封处都不允许漏油，部分面允许涂密封胶或水玻璃，不得加任何垫片；
4.减速器外表面涂灰色油漆。
5.做空载实验，正反转各1小时，要求运转平稳、噪声小，连接固定处不得有松动，升温正常

| 序号 | 名称 | 数量 | 材料 | 标准 | 备注 |
|---|---|---|---|---|---|
| 30 | 高速轴 | 1 | 45(调质) | | |
| 29 | 轴承端盖 | 1 | HT150 | | |
| 28 | 盖端螺钉M8X20 | 8 | 8.8 | GB/T 5780-2000 | |
| 27 | 轴承端盖 | 2 | HT150 | | |
| 26 | 盖端螺钉M8X20 | 8 | 8.8 | GB/T 5780-2000 | |
| 25 | 中间轴 | 1 | 45 | | |
| 24 | 键14X9X56 | 1 | 45 | GB1096-2003 | |
| 23 | 大齿轮 | 1 | 45(调质) | | |
| 22 | 盖端螺钉M8X20 | 12 | 8.8 | GB/T 5780-2000 | |
| 21 | 毡圈油封 | 1 | 半粗羊毛毡 | FJ145-1979 | |
| 20 | 键18X11X90 | 1 | 45 | GB1096-2003 | |
| 19 | 低速轴 | 1 | 45(调质) | | |
| 18 | 轴承透盖 | 1 | HT150 | | |
| 17 | 起盖螺钉M10X32 | 1 | 8.8 | GB/T 5782-2016 | |
| 16 | 销A8X28 | 2 | 35 | GB/T 117-2000 | |
| 15 | 放油螺栓 | 1 | Q235A | JB/ZQ 4450-1986 | |
| 14 | 密封圈 | 1 | 工业用革 | ZB 70-6 | |
| 13 | 杆式油标 | 1 | Q235A | | |
| 12 | 螺栓M10 | 2 | 8.8 | GB/T 5780-2000 | |
| 11 | 螺母M10 | 2 | 8.8 | GB/T 41-2000 | |
| 10 | 弹簧垫圈M10 | 2 | 65Mn | GB/T 93-1987 | |
| 9 | 通气器 | 1 | Q215A | | |
| 8 | 窥视孔盖 | 1 | Q215A | | |
| 7 | 螺钉M6 | 4 | 8.8 | GB/T 5780-2000 | |
| 6 | 垫片 | 1 | 橡胶纸 | | |
| 5 | 弹簧垫圈16 | 6 | 65Mn | GB/T 93-1987 | |
| 4 | 螺母M16 | 6 | 8.8 | GB/T 41-2000 | |
| 3 | 螺栓M16 | 6 | 8.8 | GB/T 5780-2000 | |
| 2 | 箱盖 | 1 | HT150 | | |
| 1 | 箱座 | 1 | HT150 | | |

| 序号 | 名称 | 数量 | 材料 | 标准 | 备注 |
|---|---|---|---|---|---|
| 45 | 挡油环 | 1 | Q235A | | |
| 44 | 调整垫片 | 1 | HT150 | | |
| 43 | 轴承端盖 | 1 | HT150 | | |
| 42 | 键22X14X70 | 1 | 45 | GB1096-2003 | |
| 41 | 角接触球轴承 | 1 | | GB/T 276-2013 | 7215 AC |
| 40 | 大齿轮 | 1 | 45(调质) | | |
| 39 | 调整垫片 | 1 | HT150 | | |
| 38 | 挡油环 | 1 | Q235A | | |
| 37 | 角接触球轴承 | 1 | | GB/T 276-2013 | 7208 AC |
| 36 | 角接触球轴承 | 1 | | GB/T 276-2013 | 7207 AC |
| 35 | 毛毡油封 | 1 | 半粗羊毛毡 | FJ145-1979 | |
| 34 | 键8X7X50 | 1 | 45 | GB1096-2003 | |
| 33 | 轴承透盖 | 1 | HT150 | | |
| 32 | 调整垫片 | 1 | HT150 | | |
| 31 | 挡油环 | 1 | Q235A | | |

| | | | |
|---|---|---|---|
| 两级圆柱斜齿轮减速器 | | 图号 | 比例 1:1 |
| | | 数量 | 第1张 |
| | | 质量 | 共3张 |
| 设计 | | 机械设计课程设计 | |
| 审阅 | | | |
| 日期 | | | |